Mod. 3590 bordo tondo a cilindro (con rientro scrocco), interasse 90, frontale 18 mm

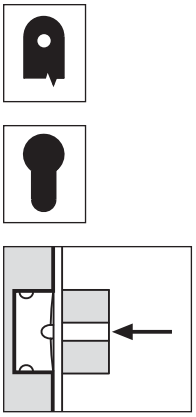

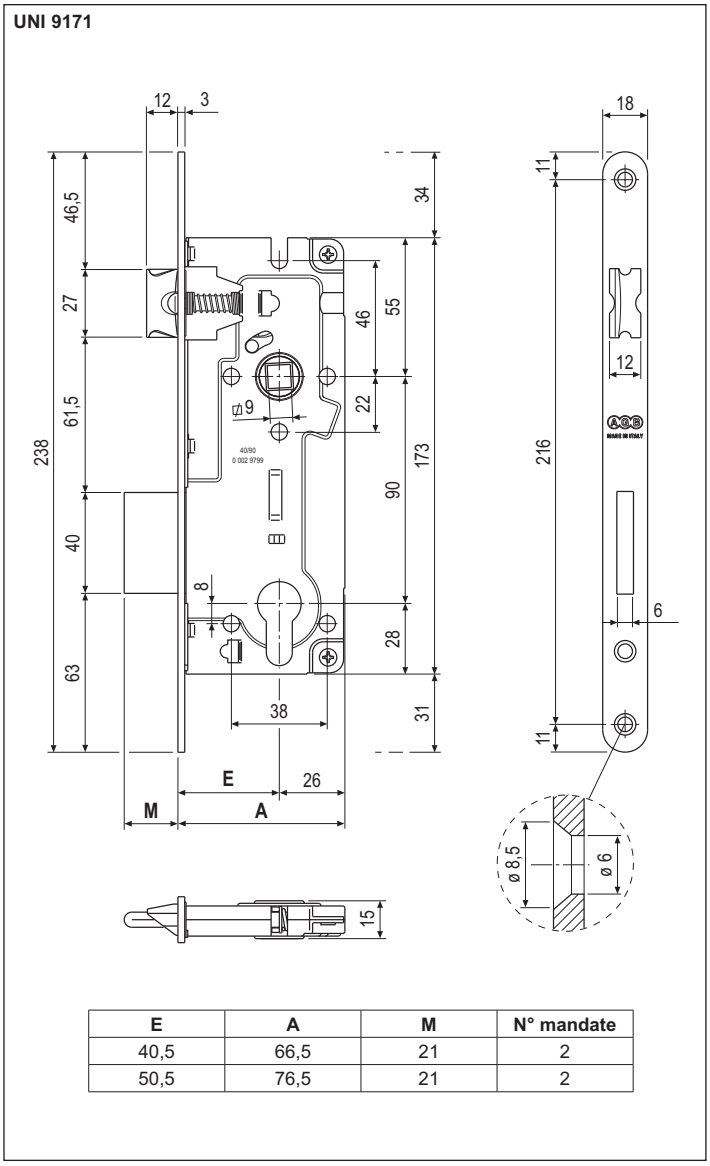

E	A	M	N° mandate
40,5	66,5	21	2
50,5	76,5	21	2

Descrizione

Serratura da incasso con scrocco e catenaccio. Interasse 90 mm. Frontale da 18 mm con bordo tondo. Versione di sicurezza con cilindro a profilo europeo, entrate 40 e 50 mm. Frontale e corpo della serratura in acciaio. Scrocco reversibile azionato dalla maniglia e dal cilindro. Cassa con fori per il fissaggio delle maniglie e delle bocchette con viti passanti.

Utilizzo

Per porte d'ingresso e interne in legno. Particolarmente indicata per battenti di spessore ridotto.

Fissaggio

Predisporre sul pannello una cava ed una fresata aventi le dimensioni riportate nel disegno. Fissare la serratura con due viti da 4,5x25 mm. Per girare lo scrocco farlo uscire dal frontale della serratura, spingendo sulla vite posteriore, e ruotare.

NB. *L'incontro deve essere ordinato a parte, da scegliere in base alla tipologia costruttiva.*

Specifiche d'ordine

Materiale	CODICE DI VENDITA			
	Rif.	Entrata	Finitura	
ACCIAIO	B03597	40-50	XX	

NB. *Riferirsi al listino in vigore per verificare la disponibiltà delle finiture.*