Scheda tecnica
Amsterdam

duraplus

1400/42K/42KS





Quadro Rapido

Codice articolo	3276942
Codice EAN	4012789506457
Paese d'origine	Germania
Codice NC	83024110
Categoria d'uso	3
Resistenza corrosione	4
Materiale	alluminio
Spessore porta	37-47 mm
Misura quadro	8 mm
Misura quadro per WC	
Sporgenza del quadro	
Foro	foro chiave normale
Viti	3,5x20 mm
Finitura	F9 alluminio aspetto titanio
Assortimento	Assortimento base
Confezione	1
Imballo	10

Guarnitura con rosetta e bocchetta HOPPE in alluminio per porte interne:

- certificata secondo **DIN EN 1906: 37-0140A**, guarnitura per edifici pubblici
- guida: maniglie sciolte, molle di richiamo reversibili ambidestre, anelli di guida esenti da manutenzione
- versione: **HOPPE Quadro Rapido** con quadro pieno HOPPE (versione maschio/femmina)
- sottocostruzione: resina
- fissaggio: coprivite, viti multiuso

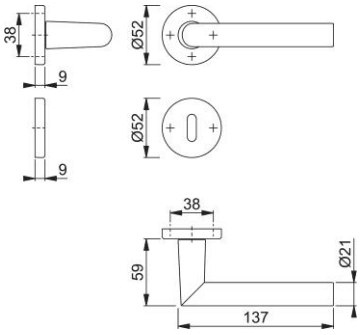

HOPPE S.p.A., si riserva il diritto di apportare modifiche senza doverne dare avviso alla clientela. 08/09/2026