MACO GUARNIZIONI

454267 - Guarnizione S8127a TPE compatto bianco 175M

Disegni tecnici

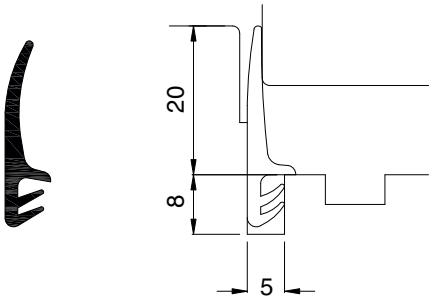

			L		№
S8127a	TPE compatto	bianco	175	175	454267

Caratteristiche del materiale

	PVC morbido additivato **M**	Elastomero ter-moplastico pieno **SV, S**	Elastomero termo-plastico schiumato **SP**	Gomma siliconica **DS**
Vernici all' acqua (Vernici acriliche con diluente sinte-tico o idrosolubili)	✗	✓	✓	✓
Vernici poliuretaniche	✓	✓	✓	✓
Vernici epossidiche a due componenti	✓	✓	✓	✓
Vernici con indurimento ad acido	✗	✓	✓	✓
Vernici a fuoco chimica-mente reticolate	✓	✓	✓	✓
Vernici alla nitro	✗	✓	✓	✓
Vernici a resine alchidiche	✗	✓	✓	✓
Vernici PVC	✗	✓	✓	✓

In ogni caso, prima di esporre le guarnizioni al contatto con vernici o rivestimenti di cui non si conoscono gli effetti, verificarne la compatibilità.