Scivola Kit Q quadro - pomolo/bottone

Descrizione

Kit maniglietta da incasso su rosetta, senza bloccaggio a chiave. Apertura di emergenza dall'esterno con nottolino ad intaglio.

Utilizzo

Da abbinare slle serrature Scivola e mod. 701 su porte scorrevoli a scomparsa in legno di bagni o comunque di locali dove la porta viene chiusa sempre da un solo lato e che non necessitano di essere bloccati con la chiave. Adatto per pannelli di spessore compreso tra 40 e 48 mm.

Fissaggio

Le rosette sono fissate direttamente tramite quadro ad espansione, adattandosi automaticamente allo spessore della porta, senza l'utilizzo di viti o sottoplacche in plastica. Per i fori d'incasso delle rosette sono disponibili le frese art. Z00005.48.01 - ø48 mm.

NB. *Tutti i componenti del kit sono inclusi in un'unica confezione.*

Esempio di applicazione con mod. 701

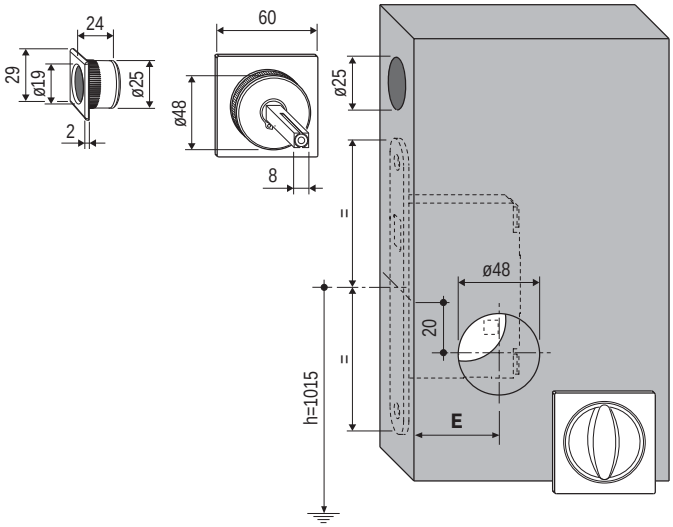

E = Entrata serratura

FISSAGGIO MANIGLIETTE

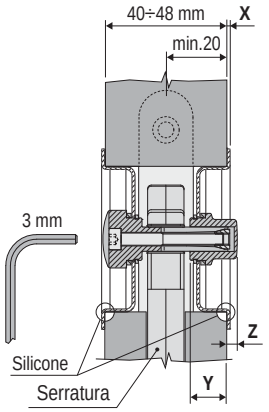

Contenuto del kit

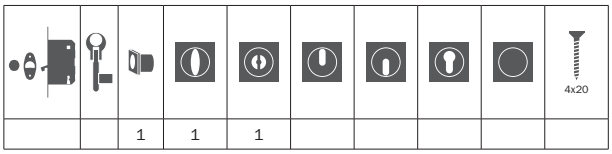

Specifiche d'ordine

Materiale	Articolo	X	Y	Z
OTTONE	B01930.02.XX	2,5	12	3,5
ACCIAIO	B01930.12.XX	1	12,5	3

NB. *Riferirsi al listino in vigore per verificare la disponibiltà delle finiture.*