Catenacci verticali

Descrizione

Catenacci verticali per imposte con pomolo snodato e dispositivo di sicurezza per il bloccaggio del puntale per impedirne l'apertura dall'esterno nei tentativi di effrazione.

Utilizzo

Con il pomolo alto 23 mm i catenacci ABACO sono adatti alla realizzazione di sistemi ad impacchettamento delle ante o per sistemi monoblocco con spazio ridotto tra serramento ed imposta. Per il dispositivo di bloccaggio inoltre sono particolarmente indicati per migliorare la sicurezza delle imposte.

Fissaggio

Secondo l'uscita puntale desiderata ed in funzione della luce dell'imposta, posizionare il catenaccio a distanza adeguata dal bordo dell'anta e fissarlo con viti di diametro massimo 4 mm.

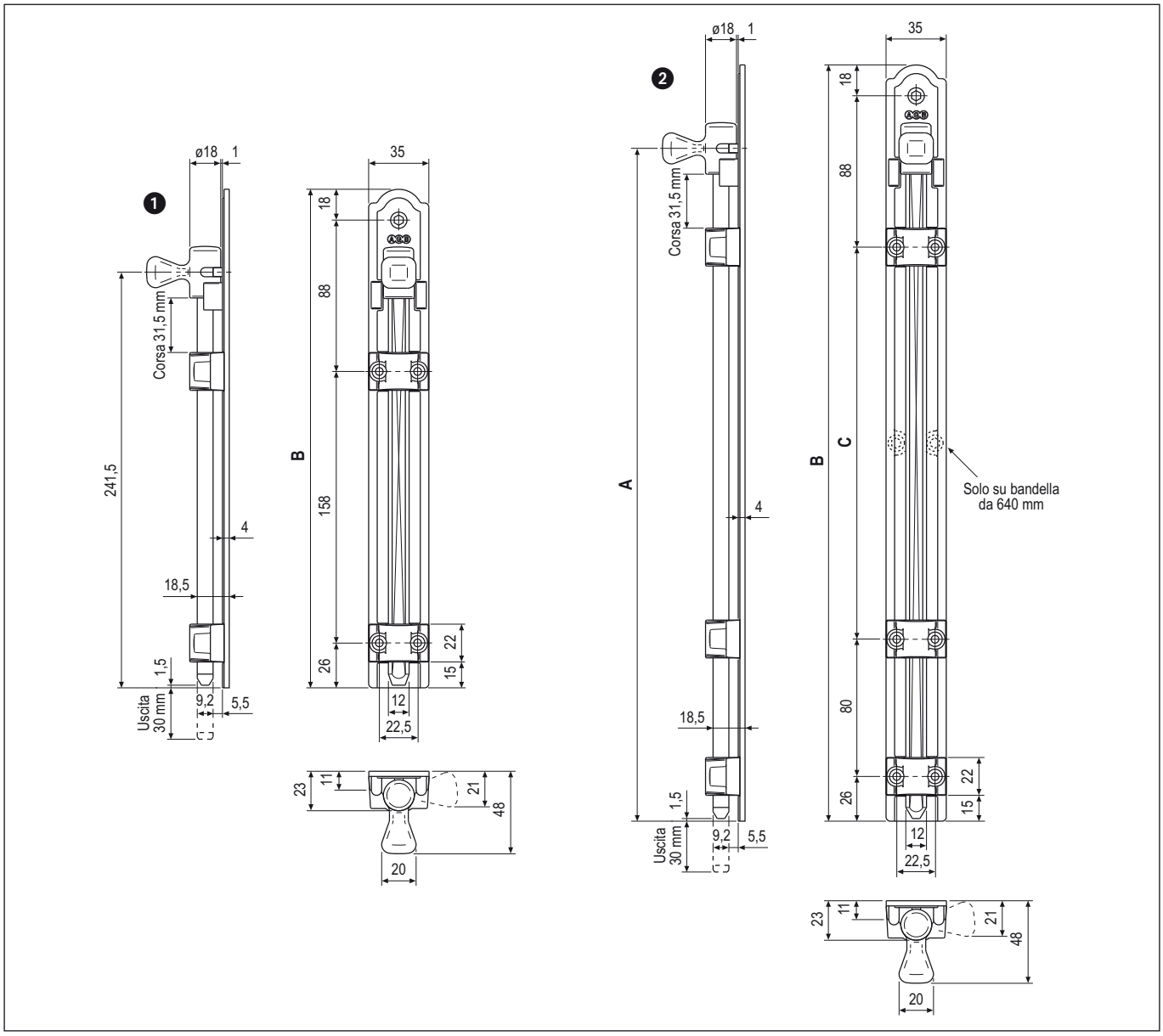

Specifiche d'ordine

Rif.	Misura bandella A	B	C	Articolo
1		290		H00960.25.XX
2	391,5	440	228	H00960.40.XX
	491,5	540	328	H00960.50.XX
	591,5	640	428	H00960.60.XX

NB. *Riferirsi al listino in vigore per verificare la disponibilità delle finiture.*