# **Incontro 20x210 mm** - bordo stondato a L

**Descrizione**

Incontro in acciaio con bordi stondati, larghezza 20 mm - lunghezza 210 mm. Forma ad "L" per la protezione dello spigolo del telaio. Adatto per aperture sia destre che sinistre.

**Utilizzo**

Da abbinare a una serratura Patent grande con frontale 18 mm, su porte interne a battente con telaio in legno. Può essere abbinato anche a serrature Sicurezza con frontale 18 mm. In questo caso montare l'incontro spostato di 2 mm verso il basso rispetto al filo superiore del frontale serratura.

**Fissaggio**

Predisporre sul telaio una fresata con le dimensioni riportate nel disegno. Applicare l'incontro a filo dello spigolo del telaio. Per il fissaggio utilizzare tre viti da 3x25 mm.

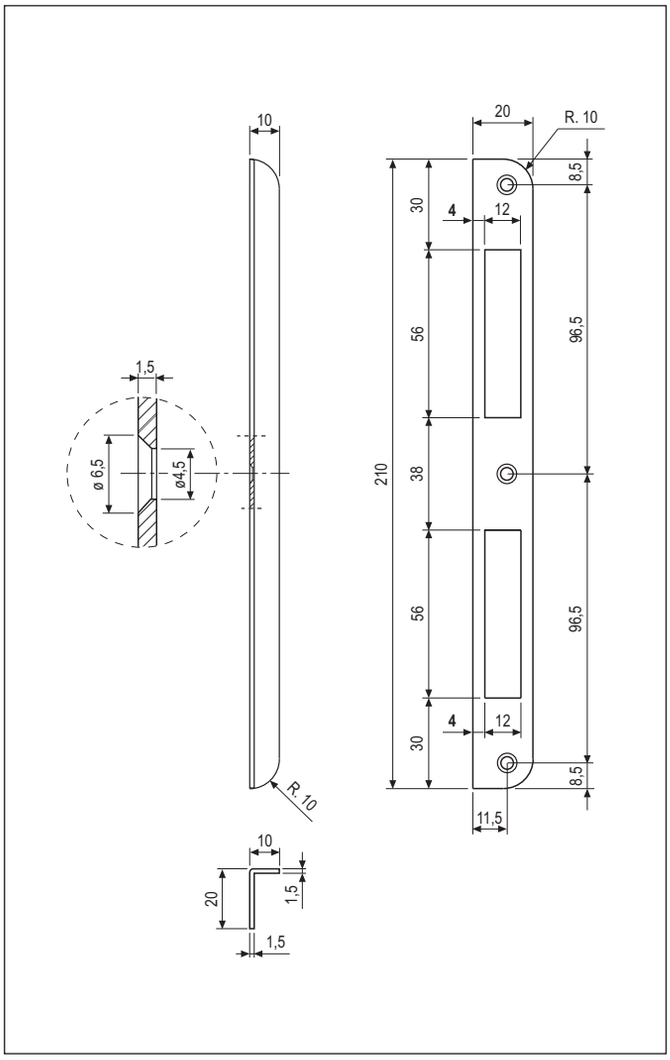


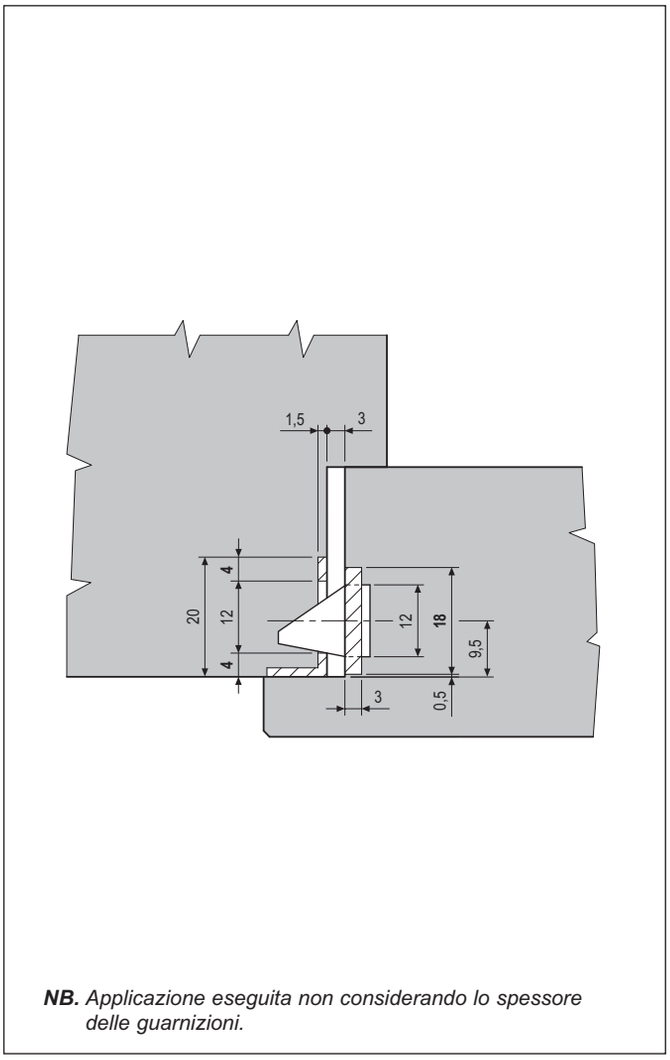


***NB.*** *Applicazione eseguita non considerando lo spessore delle guarnizioni.*

## Specifiche d'ordine

| Materiale | Articolo | |
|---|---|---|
| **ACCIAIO** | B00590.14.XX | |

***NB.*** *Riferirsi al listino in vigore per verificare la disponibilità delle finiture.*